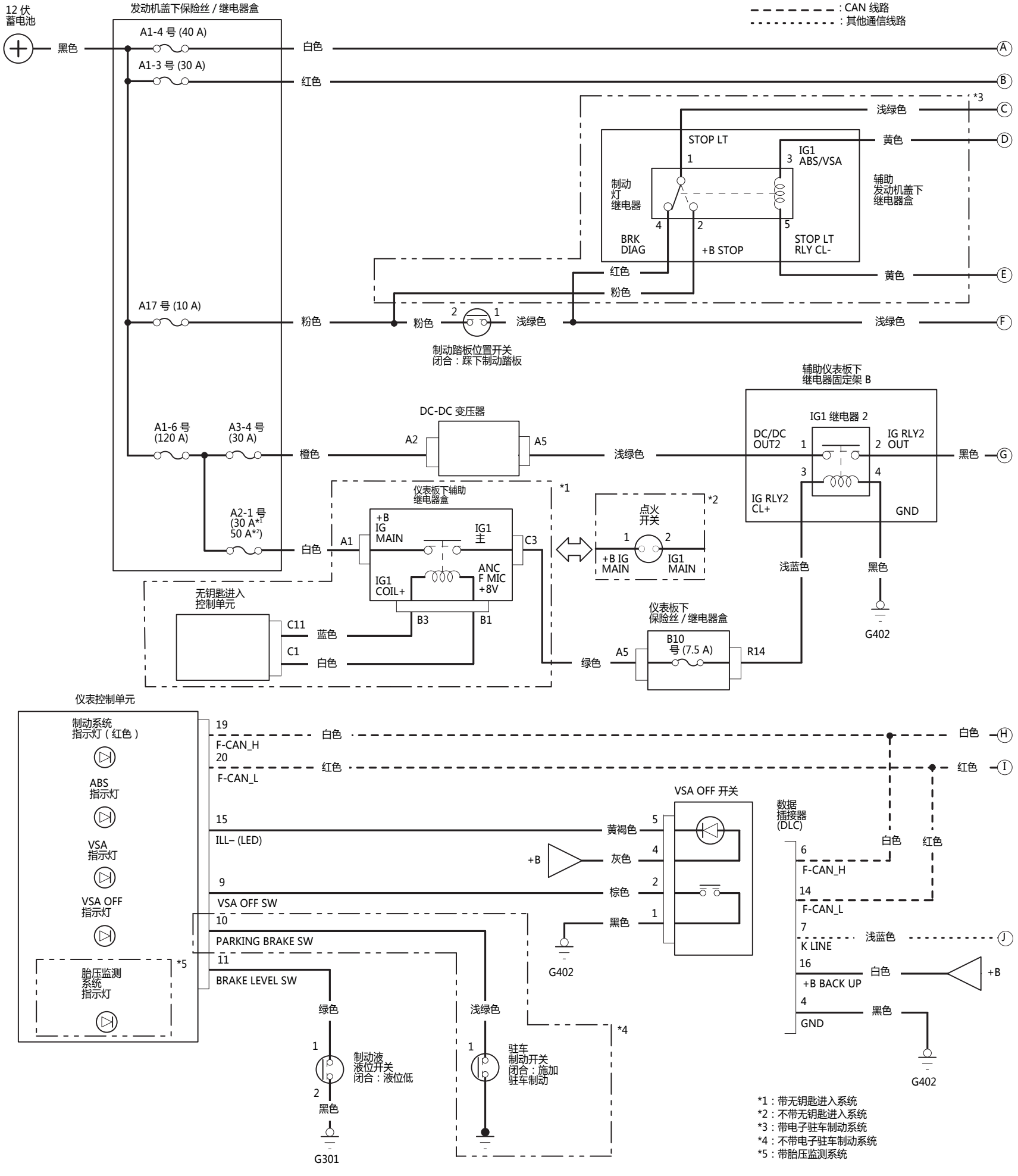
12 伏
蓄电池
发动机盖下保险丝 / 继电器盒
: CAN 线路
: 其他通信线路
A1-4 号 (40 A)
A1-3 号 (30 A)
A17 号 (10 A)
A1-6 号
(120 A)
A3-4 号
(30 A)
A2-1 号
(30 A*1
50 A*2)
黑色
白色
红色
粉色
浅绿色
黄色
橙色
STOP LT
IG1
ABS/VSA
制动
灯
继电器
辅助
发动机盖下
继电器盒
BRK
DIAG
+B STOP
STOP LT
RLY CL-
制动踏板位置开关
闭合：踩下制动踏板
DC-DC 变压器
A2
A5
辅助仪表板下
继电器固定架 B
IG1 继电器 2
DC/DC
OUT2
IG RLY2
OUT
IG RLY2
CL+
GND
G402
仪表板下辅助
继电器盒
+B
IG
MAIN
IG1
主
IG1
COIL+
ANC
F MIC
+8V
A1
C3
B3
B1
点火
开关
+B IG
MAIN
IG1
MAIN
浅蓝色
无钥匙进入
控制单元
C11
C1
蓝色
绿色
仪表板下
保险丝 / 继电器盒
B10
号 (7.5 A)
R14
仪表控制单元
制动系统
指示灯（红色）
ABS
指示灯
VSA
指示灯
VSA OFF
指示灯
胎压监测
系统
指示灯
19
F-CAN_H
20
F-CAN_L
15
ILL– (LED)
9
VSA OFF SW
10
PARKING BRAKE SW
11
BRAKE LEVEL SW
VSA OFF 开关
黄褐色
灰色
棕色
黑色
+B
数据
插接器
(DLC)
F-CAN_H
F-CAN_L
K LINE
+B BACK UP
GND
制动液
液位开关
闭合：液位低
G301
驻车
制动开关
闭合：施加
驻车制动
*1：带无钥匙进入系统
*2：不带无钥匙进入系统
*3：带电子驻车制动系统
*4：不带电子驻车制动系统
*5：带胎压监测系统